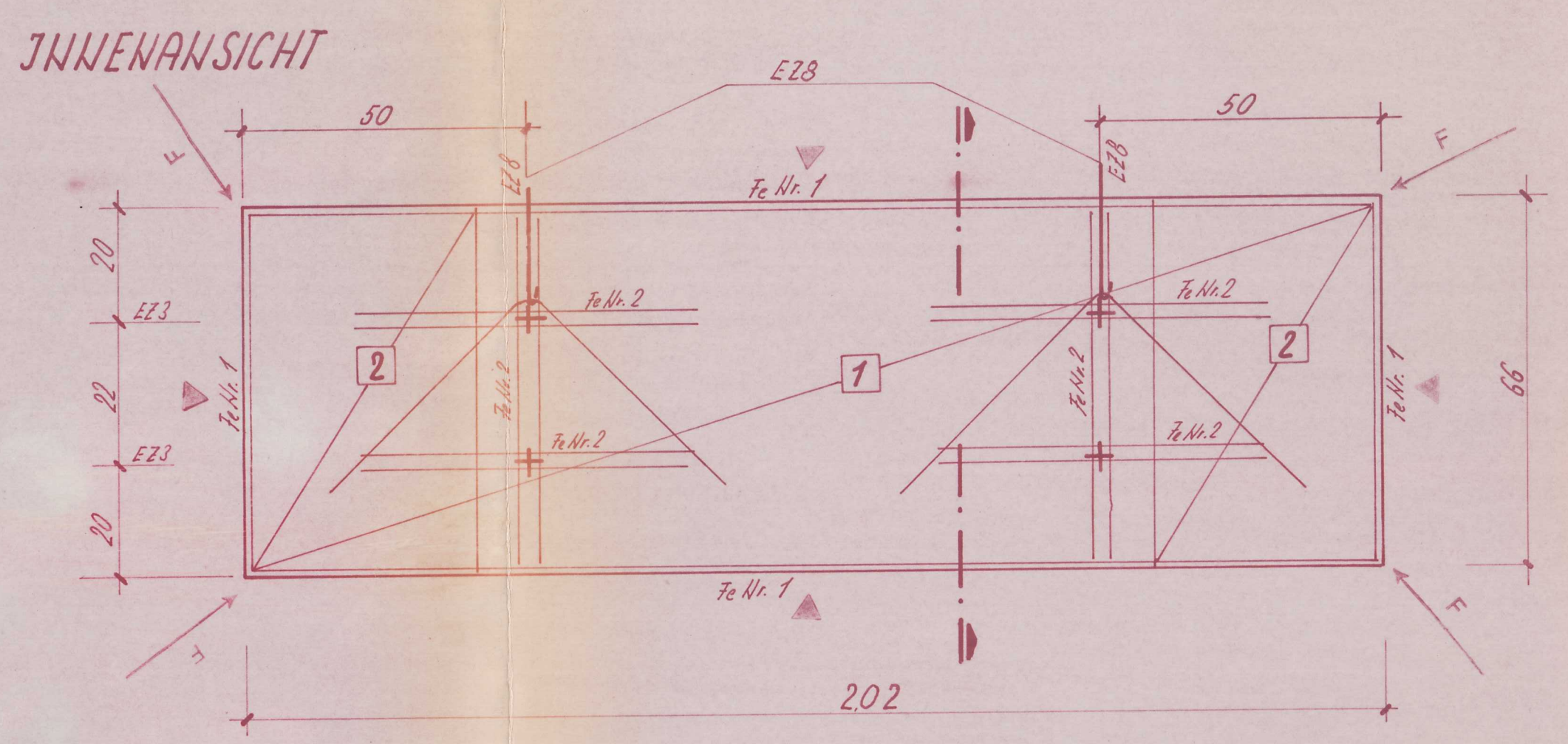

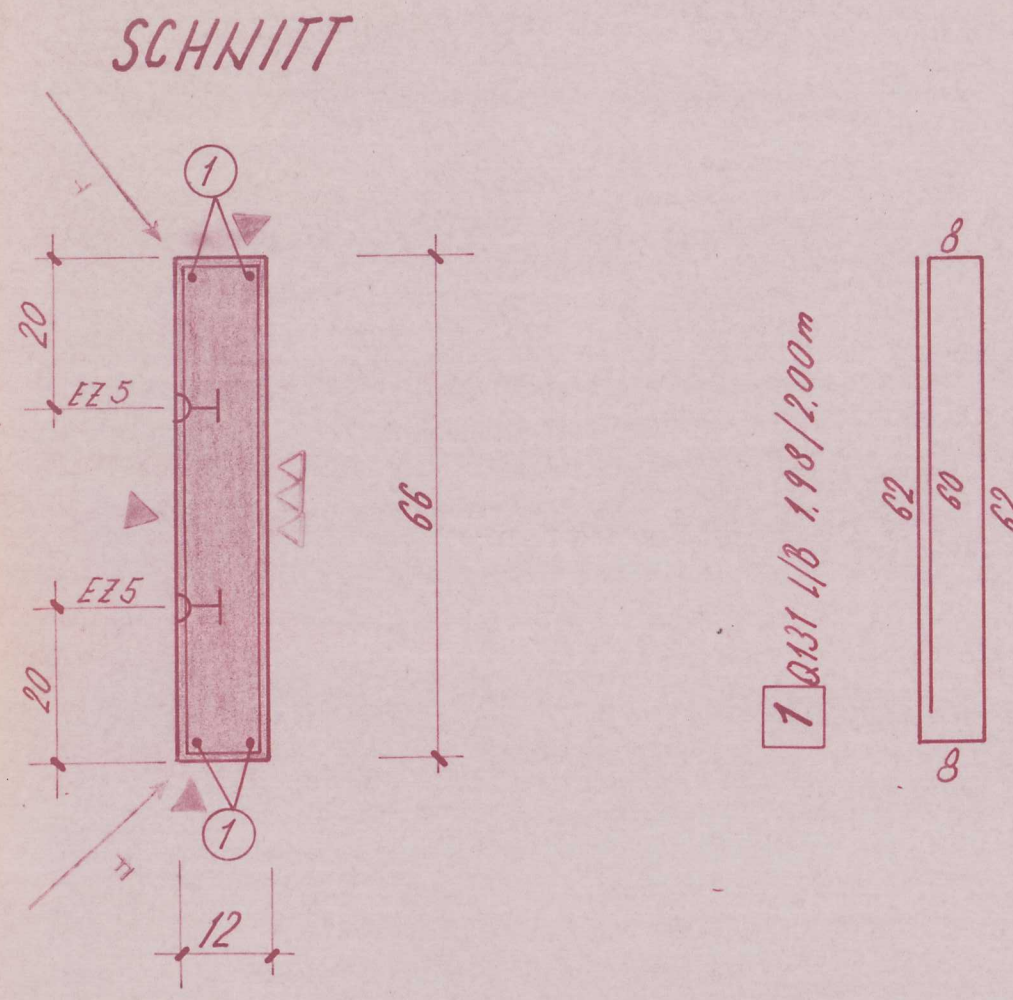

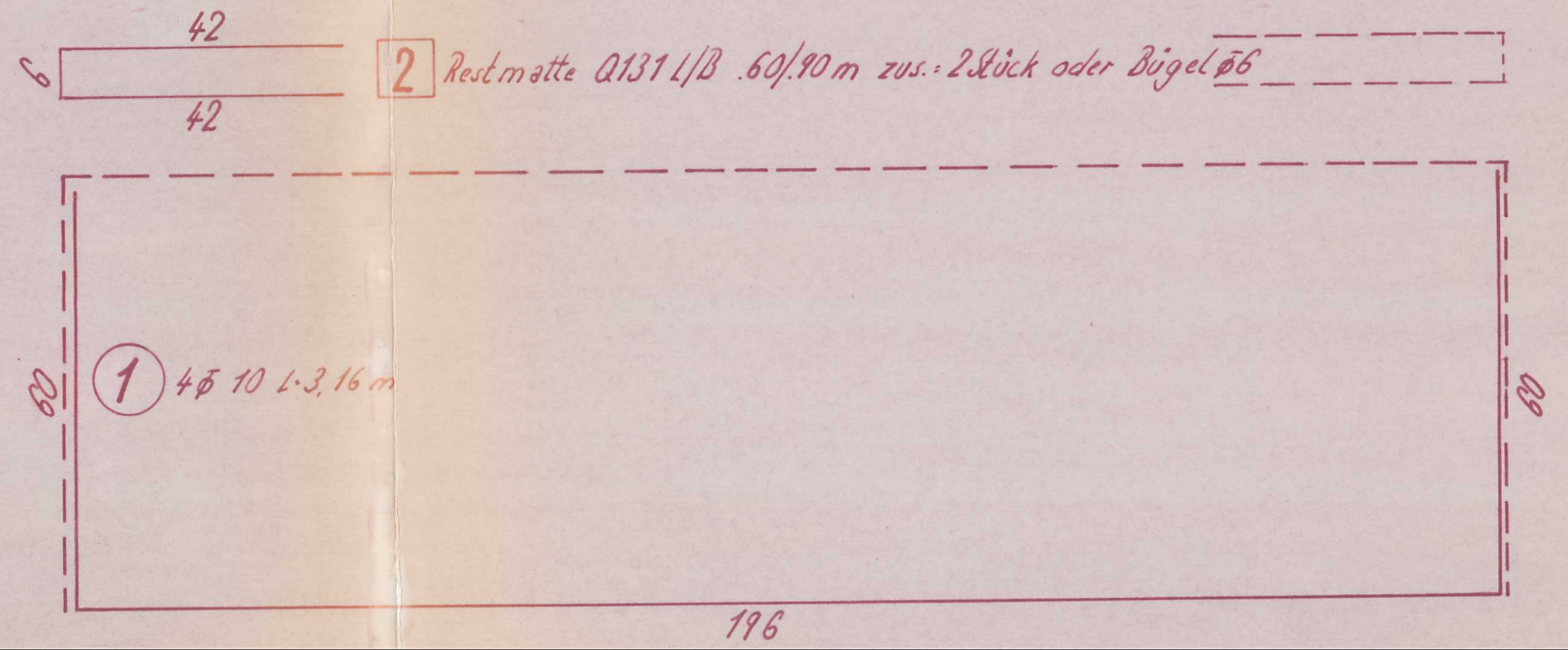

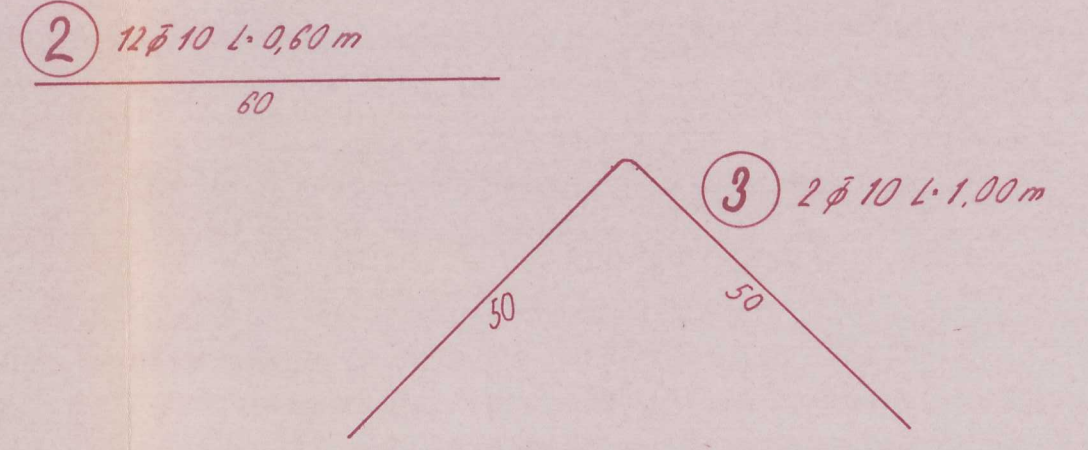

BETONSTAHL

(3 ME)

Nr.	Ø	Stück	L/St.	Ø L/Nr.	Ø L/Nr.	Ø L/Nr.	Ø L/Nr.	Ø L/Nr.	Ø L/Nr.	Ø L/Nr.	Ø L/Nr.
1	10	4	3,16			12,64					
2	10	12	0,60			7,20					
3	10	2	1,00			2,00					
Länge/Ø						21,84					
Gewicht/Ø						0,617					
Summe						13,47 Kg					

BAUSTAHLGEWEBE (B 2.45)

Nr.	Bezeichnung	m²/Nr.	m²/Nr.	m²/Nr.
1	Q131 L/B 1,98/2,00		3,96	
2	Q131 L/B 0,90/90 2x		1,08	
m²/Mattenart			5,04	
Gew./Matte			1,89	
Summe			9,52 Kg	

Bemerkungen:
2. Ausfertigung
Bauherr

In statischer Hinsicht geprüft
Prüf-Nr. 80 des Prüf-Verz. 19 72
Esslingen am 27.10.72
Prüfingenieur für Baustatik gemäß Anerkennungsurkunde des Innenministeriums B.-Württ. vom 31. März 1954 - Fachrichtung Stahl-, Beton- und Stahlbetonbau (2)
Dipl.-Ing. W. Blank
73 Esslingen a. N.
Scheerstraße 35 - Tel. 35 68 04/03

Genehmigt
Blatt: –
16. Nov. 1972

Alle freiliegenden Kleineisenteile mit Rostschütz streichen!

Stück: 4

Freigabe Formenbau:

Freigabe Fertigung:

Volumen: 0,16 m³/St.

Gewicht: 0,40 MP/St.

Beton: B 300

z 350 ; kp/m³

Betondeckung: 2 cm

Bemerkung:

EINBAUTEILE JE ELEMENT

EZ 8	2 Stück	EZ
EZ 5	4 -"-	EZ
EZ		EZ
EZ		EZ
EZ		EZ
EZ		EZ
EZ		EZ
EZ		EZ
EZ		EZ
EZ		EZ

RS BETONWERK NÜRTINGEN
FERTIGBAU STEPHAN KG, 744 NÜRTINGEN, POSTFACH 165, TEL. 07022/6556

Bauvorhaben: GRUNDSCHULE ROSSDORF

Architekt: STROHHÄCKER + KLEIN

Gef.: 9.10.72 Gepr.:

Geänd.:

Geänd.:

Geänd.:

Geänd.:

Geänd.:

Betrifft:

DECKENPLATTE
POS. 1.11.3/1

24.10.72

Maßstab: 1:100

Auftr.-Nr. 72029

Plan Nr. 130